Glissière à plat sur gravure

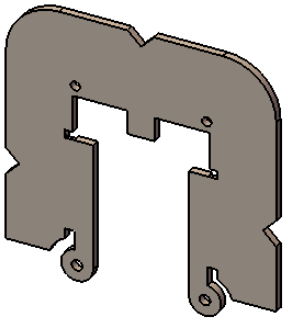

Balancier fixe
sur 50106G

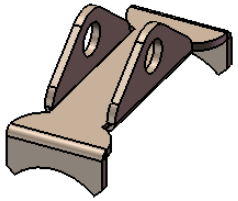

Demi-balancier réglable sur 50101G

Ajustable à l'écartement des longerons

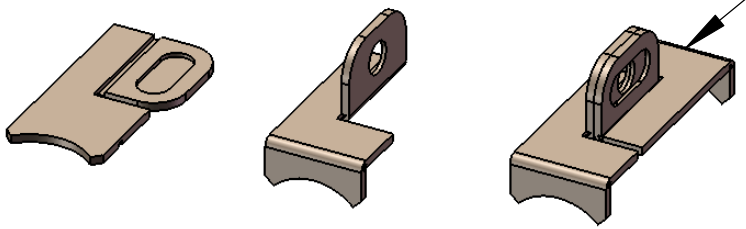

Butée de palier fixe

Empiler deux pièces.

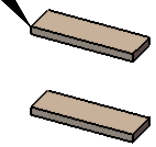

Glissière pliée

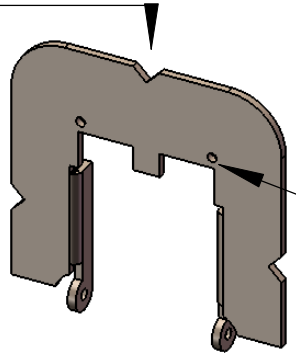

Encoche d'alignement
sur les axes tracés du longeron

Aligner par deux piges en
laiton de 0.4 mm

Percer les deux pièces après l'assemblage

Guides

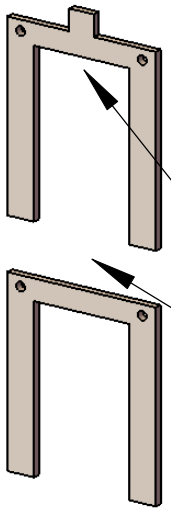

Palier Isovap

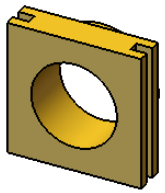

Ressort

Garde d'essieu (laiton 0.4)

Les guides de la gravure 50101G ont un doigt de centrage du ressort pour le montage à palier suspendu.
Pour les autres montages, utiliser ceux de la gravure 50106G qui en sont dépourvus.

Apogée Vapeur	Apogée Vapeur Eric Verdebout Rue Basse 17 - 1422 Grandson Suisse apogee-vapeur.ch Tel +4124 426 7000	Propriété d'Apogée Vapeur Tous droits réservés Reproduction interdite	Montage	Glissières rapportées Isovap Matière: **Maillechort**	Echelle 4:1	Feuille 1 / 12
					Date 12.09.2012 Rev 2	

Glissières rapportées et paliers Isovap pour axes de 3.18 mm

Pose fixe

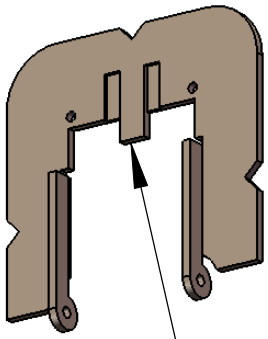

Pose levier

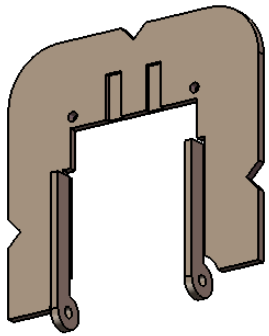

Pose ressort

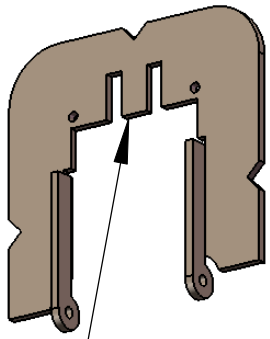

Laisser l'arrêt vertical du palier

Echancrures ouvertes à la lime coulisse

Touche d'appui sur portée palier

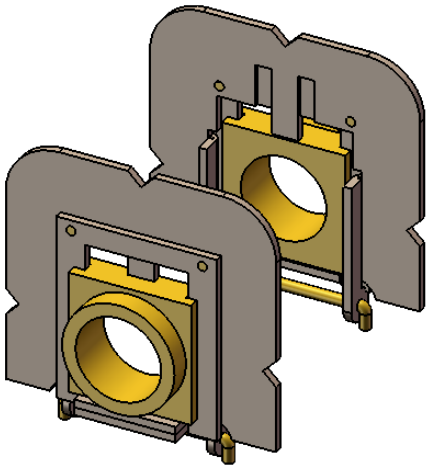

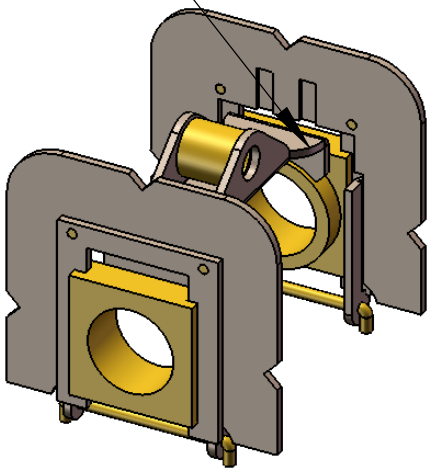

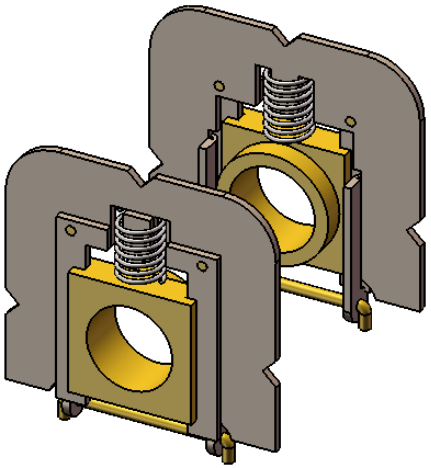

Apogée Vapeur	Apogée Vapeur Eric Verdebout Rue Basse 17 - 1422 Grandson Suisse apogee-vapeur.ch Tel +4124 426 7000	Propriété d'Apogée Vapeur Tous droits réservés Reproduction interdite	Montage	Glissières rapportées Isovap Matière: **Maillechort**	Echelle 4:1	Feuille 2 / 12
					Date 12.09.2012 Rev 2	

Longeron d'origine (ce dessin ne représente pas un kit particulier !)

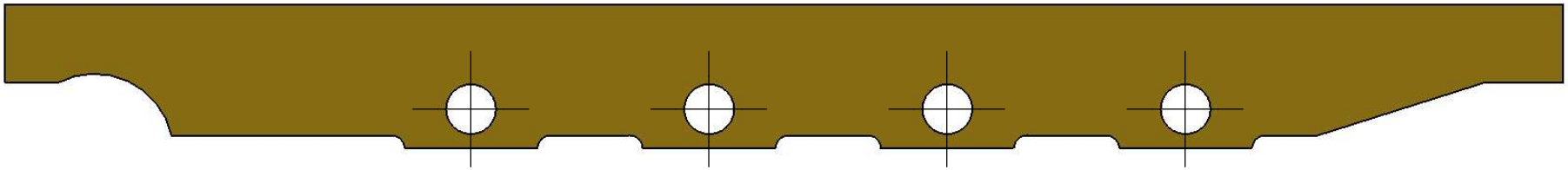

Tracer les axes des essieux et un trait pour positionner l'axe de balancier

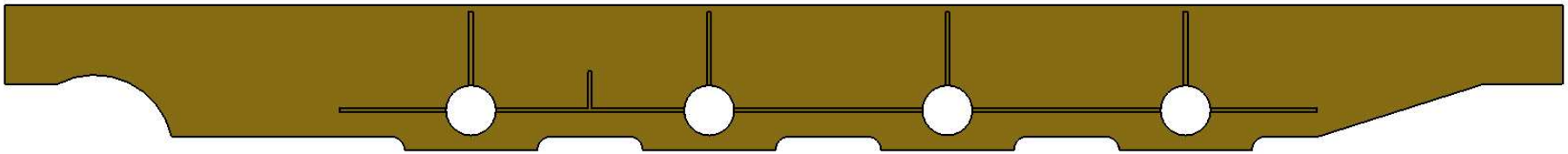

Avec le gabarit aligné sur les axes, tracer le pourtour des ouvertures de glissière, avec ou sans ressort

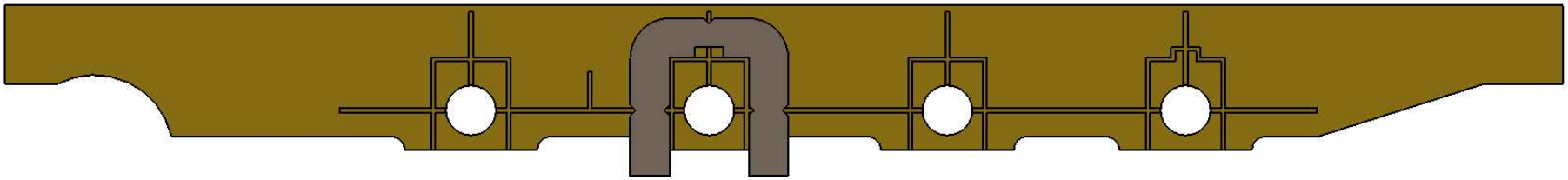

Percer la portée de l'axe du fléau à l'aide du gabarit

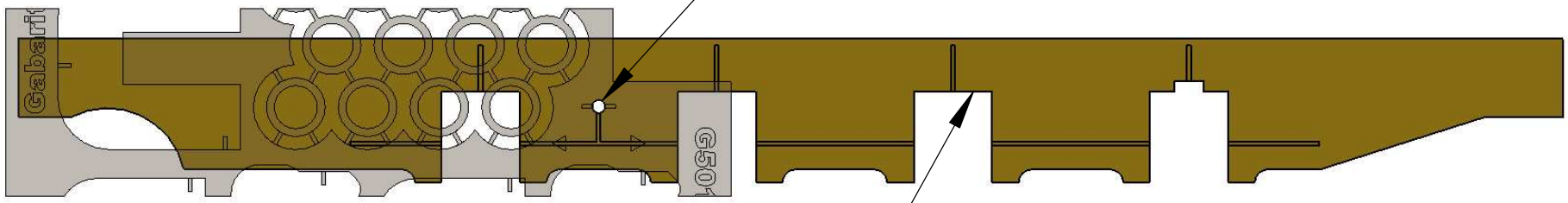

Tailler les ouvertures de glissières à la Bocfil

Apogée Vapeur	Apogée Vapeur Eric Verdebout Rue Basse 17 - 1422 Grandson Suisse apogee-vapeur.ch Tel +4124 426 7000	Propriété d'Apogée Vapeur Tous droits réservés Reproduction interdite	Montage	Longeron de 140 Matière:	Echelle 2:1 / Feuille 3 / 12 Date 12.09.2012 Rev 2

Axe de fléau en tube de 2mm

Libre en rotation

Axe fixe en tube de 1mm

Soudé aux longerons,
ou riveté au pointeau

Exemple d'application :

Chassis de 140 rigide avec
entraînement par l'essieu M3,
transformation isostatique.

- Essieu arrière M4 suspendu,
- Essieu M3 fixe,
- Essieux M1 et M2 sur point commun.

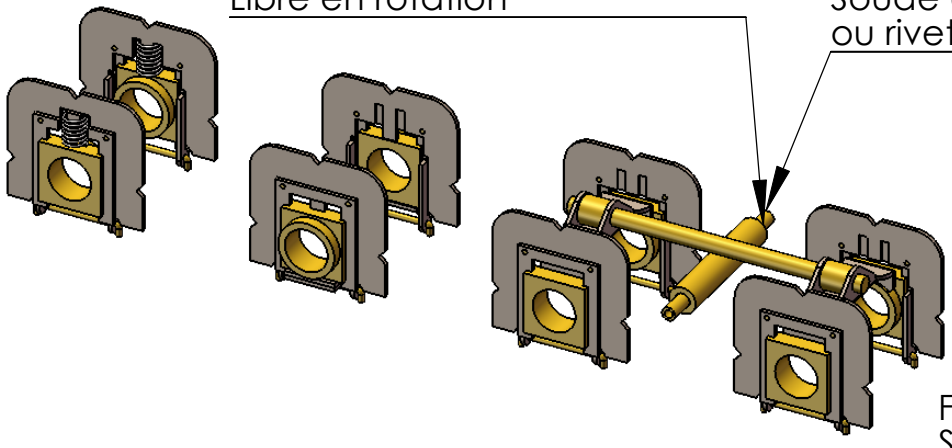

Fléau en laiton de 1mm
Soudé sur l'axe de fléau

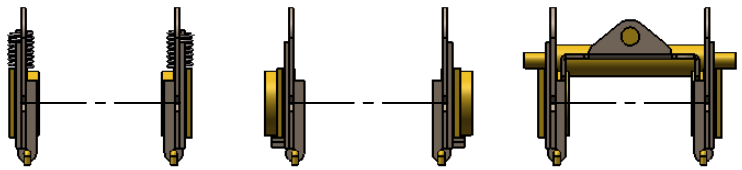

COUPE C-C COUPE B-B COUPE A-A

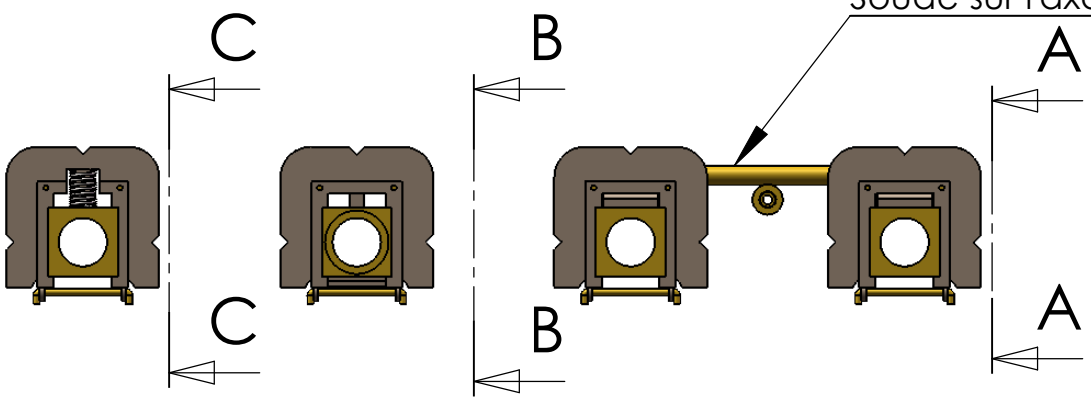

Monter M3 avec une barre de 200 mm
remplaçant l'essieu pour l'équerrage

Monter M4 et M2 avec des faux
essieux et les bielles pour l'entraxe

Monter M1 avec faux essieux et
bielles sur M1-M2

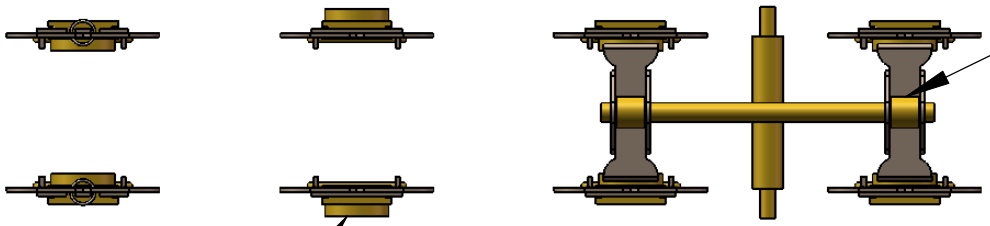

Entretoise de
positionnement
pincée

Sur un montage fixe ou à ressort, vous pouvez retourner le palier
pour rattrapper les jeux latéraux des essieux s'ils sont excessifs.

Pour les essieux sur point commun, monter le palier
à l'endroit et des rondelles car on utilise la portée.

Apogée Vapeur	Apogée Vapeur Eric Verdebout Rue Basse 17 - 1422 Grandson Suisse apogee-vapeur.ch Tel +4124 426 7000	Propriété d'Apogée Vapeur Tous droits réservés Reproduction interdite	Montage	Paliers Isovap pour une 140 Matière:	Echelle 2:1	Feuille 4 / 12
					Date 12.09.2012 Rev 2	

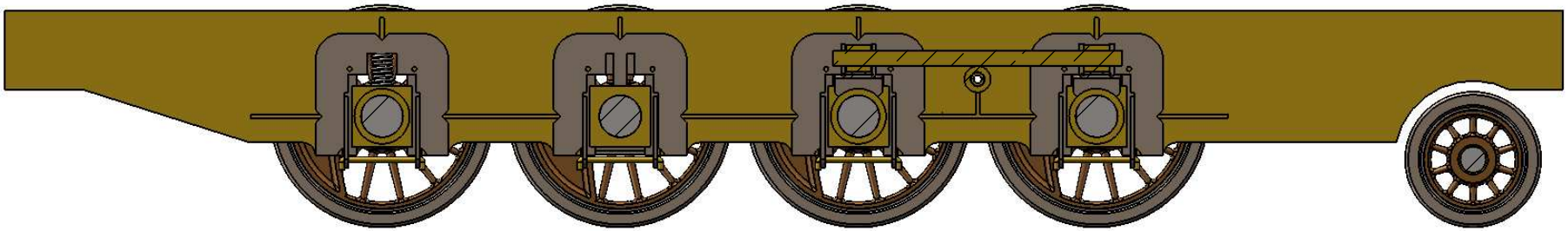

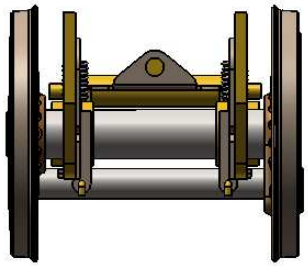

Traitement indispensable du bissel :
- Lesté si possible,
- Pressé par ressort d'appui (deux fils),
- Rappelé par ressort à fil.

Voir Iain Rice : "Model locomotive chassis construction", Wild Swan Publications.

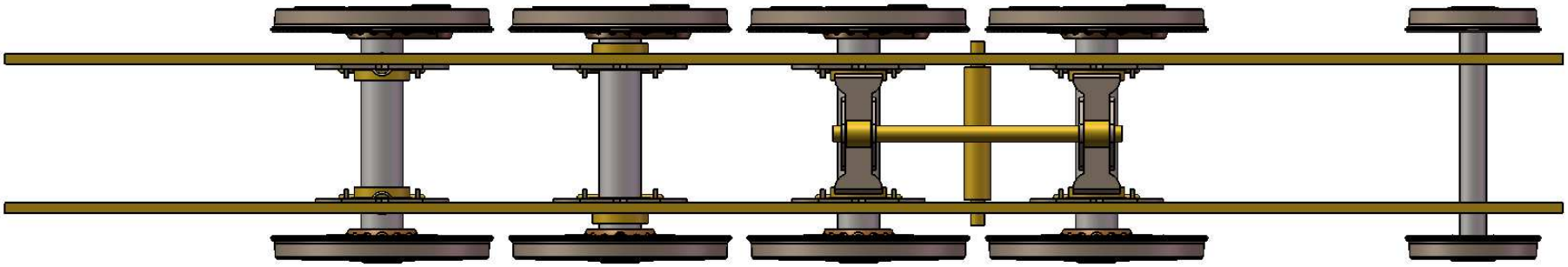

Apogée Vapeur	Apogée Vapeur Eric Verdebout Rue Basse 17 - 1422 Grandson Suisse apogee-vapeur.ch Tel +4124 426 7000	Propriété d'Apogée Vapeur Tous droits réservés Reproduction interdite	Montage	Paliers Isovap pour une 140 Matière:	Echelle 2:1	Feuille 5 / 12
					Date 12.09.2012 Rev 2	

En posant les essieux, les arrêter par une garde,
un fil de laiton de 0.4 mm courbé et coupé sur place.
Pour les libérer, couper le fil et vous le remplacerez facilement.

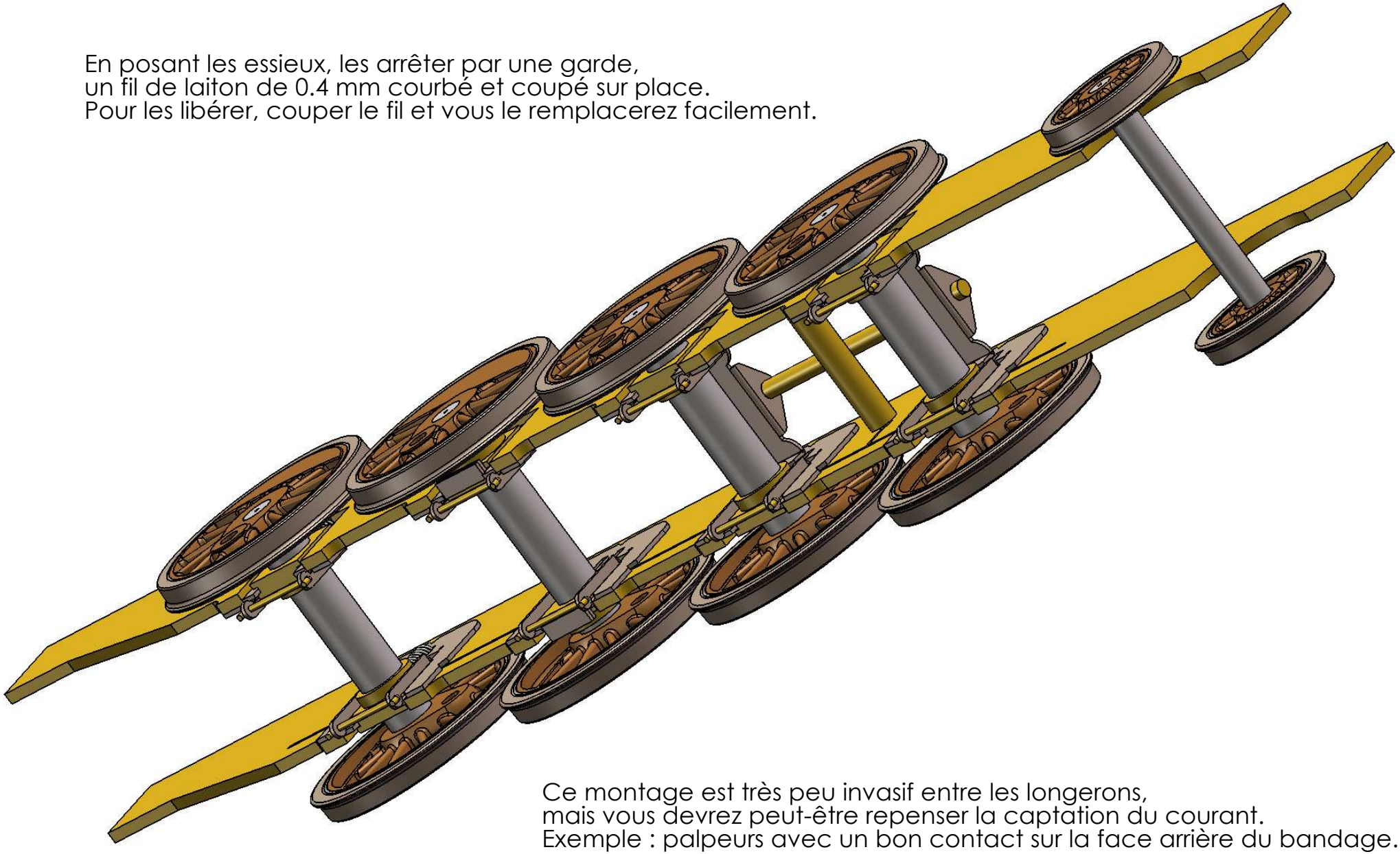

Ce montage est très peu invasif entre les longerons,
mais vous devrez peut-être repenser la captation du courant.
Exemple : palpeurs avec un bon contact sur la face arrière du bandage.

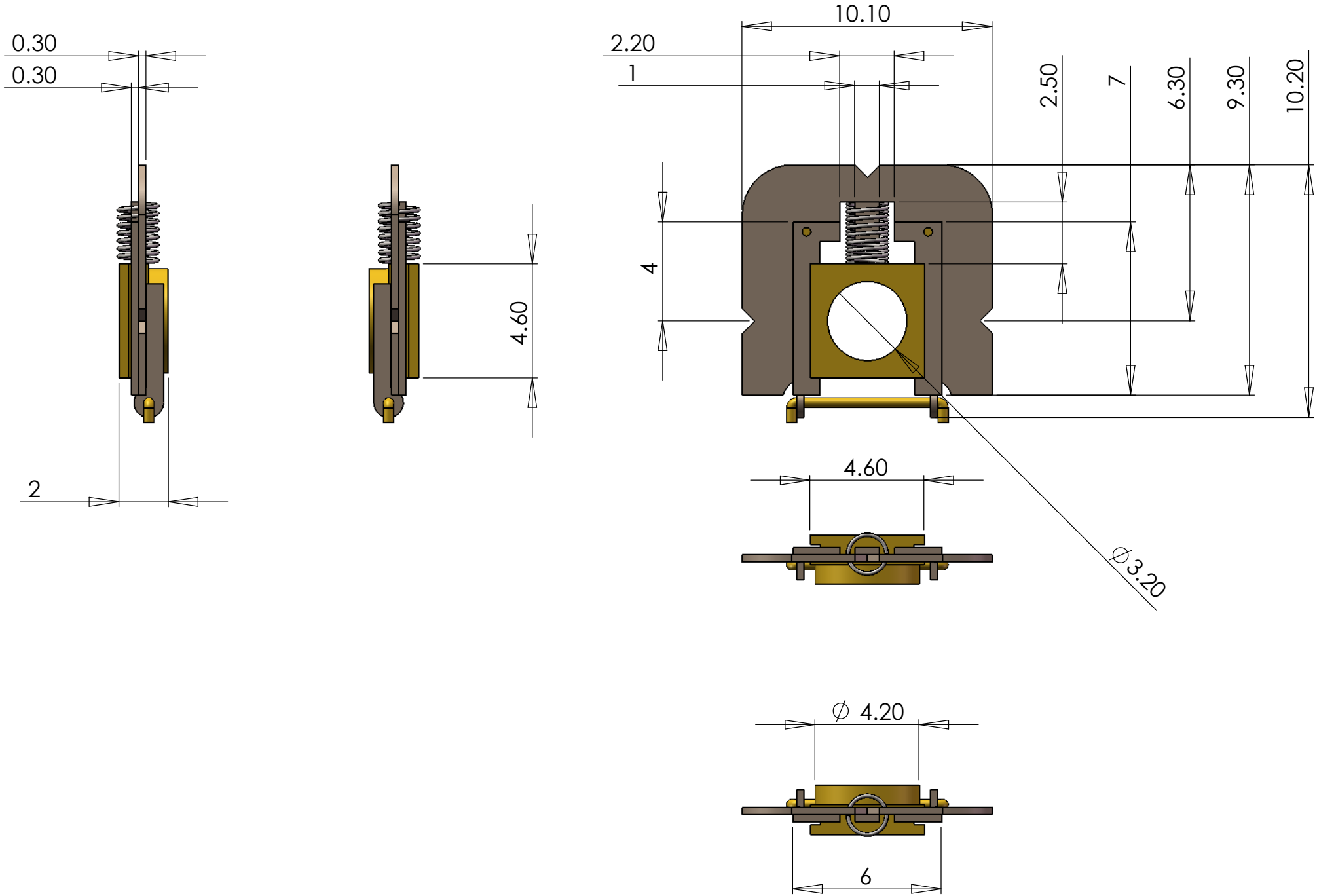

Apogée Vapeur	Apogée Vapeur Eric Verdebout Rue Basse 17 - 1422 Grandson Suisse apogee-vapeur.ch Tel +4124 426 7000	Propriété d'Apogée Vapeur Tous droits réservés Reproduction interdite	Montage	Palier Isovap suspendu Matière:	Echelle 5:1 Feuille 7 / 12 Date 20.01.2010 Rev 1

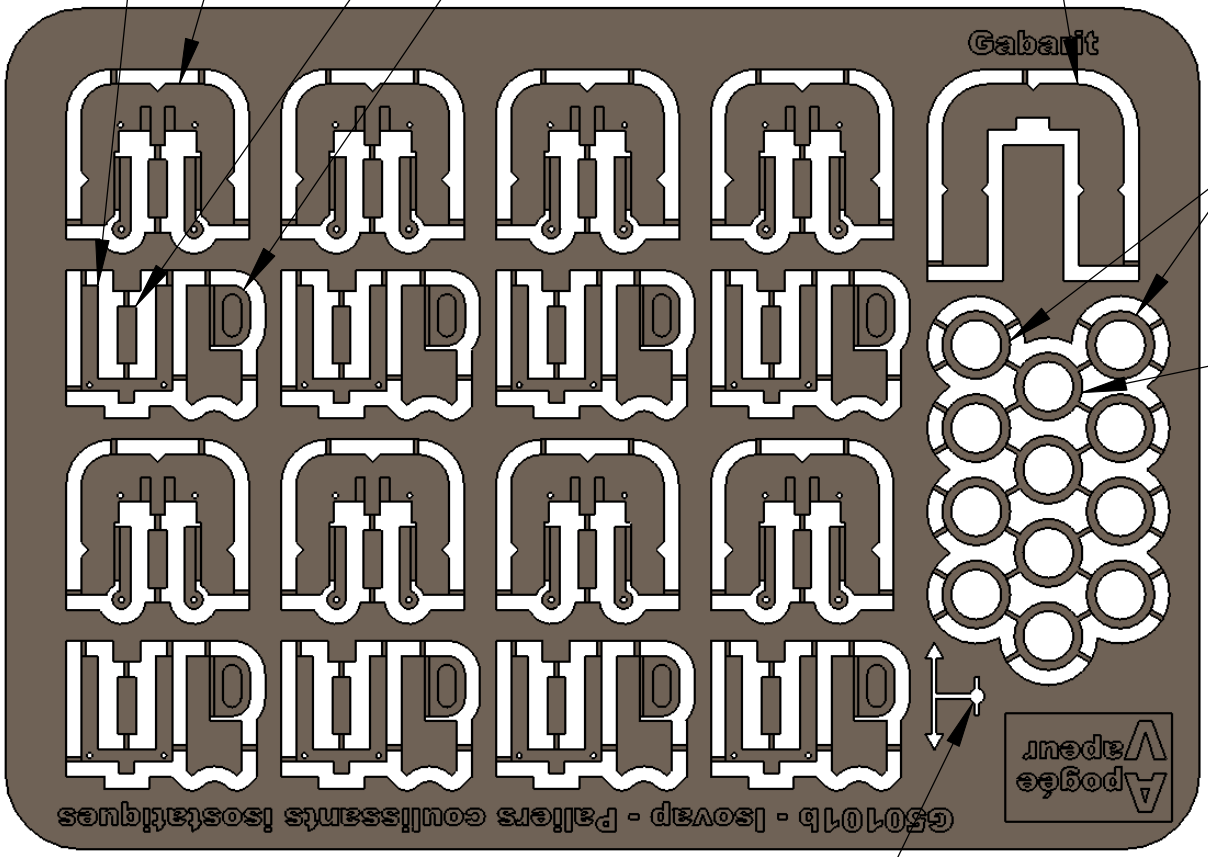

Guide palier

Glissières

Arrêt palier fixe

Demi balancier

Gabarit ouverture longeron

Rondelle de ratrappage de jeu latéral des essieux, entière (épaisseur 0.3 mm)

Rondelle mince (épaisseur 0.15 mm)

Guide perçage du longeron pour l'axe du fléau

Apogée Vapeur	Apogée Vapeur Eric Verdebout Rue Basse 17 - 1422 Grandson Suisse apogee-vapeur.ch Tel +4124 426 7000	Propriété d'Apogée Vapeur Tous droits réservés Reproduction interdite	Montage	Gravure glissières Isovap Matière: **Maillechort 0.3 mm**	Echelle 2:1	Feuille 8 / 12
					Date 12.09.2012 Rev 2	

Balanciers non réglables de plusieurs largeurs

Glissières pour paliers fixes et à levier

Rondelles ouvertes entières (ép 0.3 mm)

Demi-rondelles ouvertes (ép 0.15 mm)

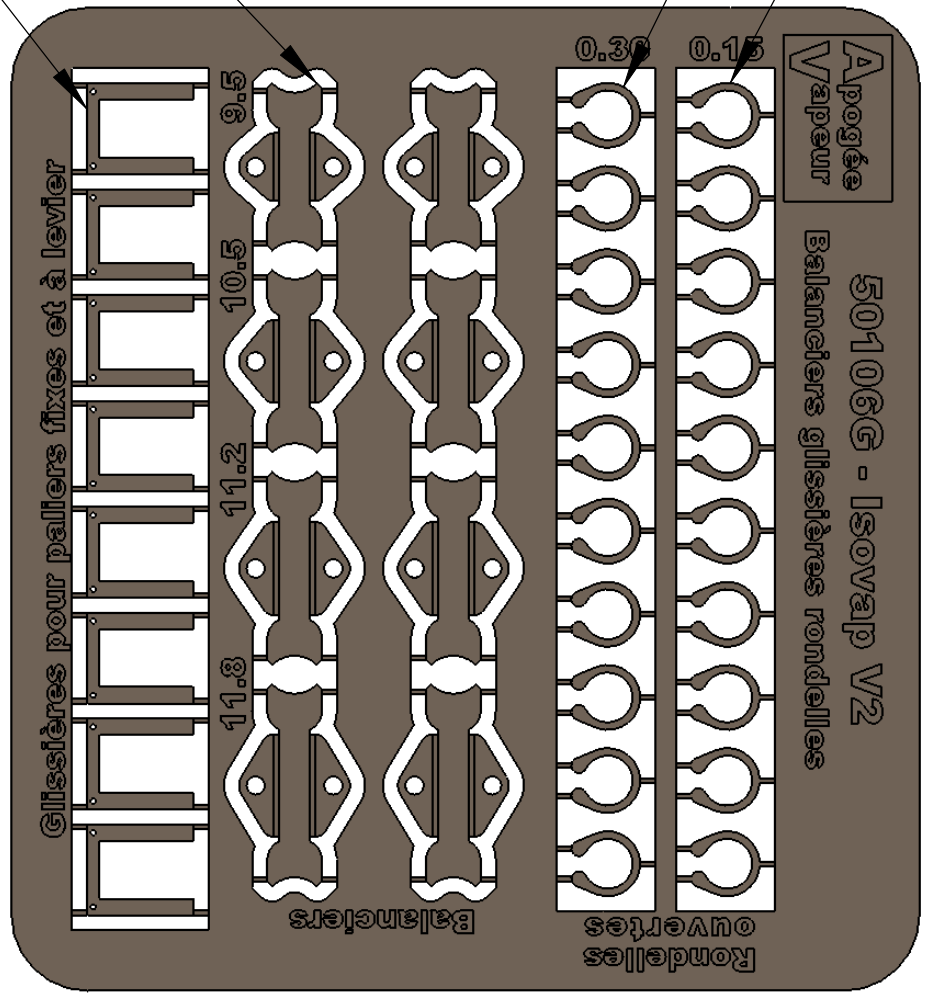

Apogée Vapeur	Apogée Vapeur Eric Verdebout Rue Basse 17 - 1422 Grandson Suisse apogee-vapeur.ch Tel +4124 426 7000	Propriété d'Apogée Vapeur Tous droits réservés Reproduction interdite	Montage	Gravure balanciers Isovap Matière:	Echelle 2:1 Feuille 9 / 12 Date 12.09.2012 Rev 1

Paliers et glissières Minisovap pour axes de 1.97 mm.

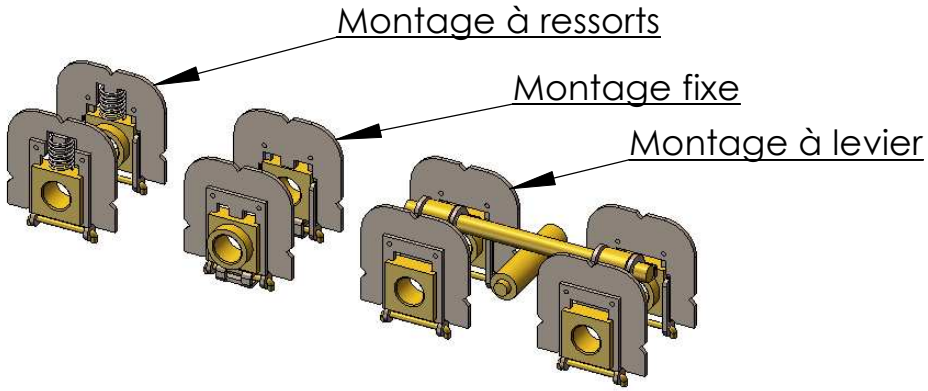

Le principe de montage est similaire à Isovap.
Les remarques de la feuille 4 de cette liasse s'appliquent de la même manière.
Ici, application à un châssis de 040 en HOm.

COUPE F-F

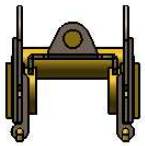

COUPE D-D

COUPE E-E

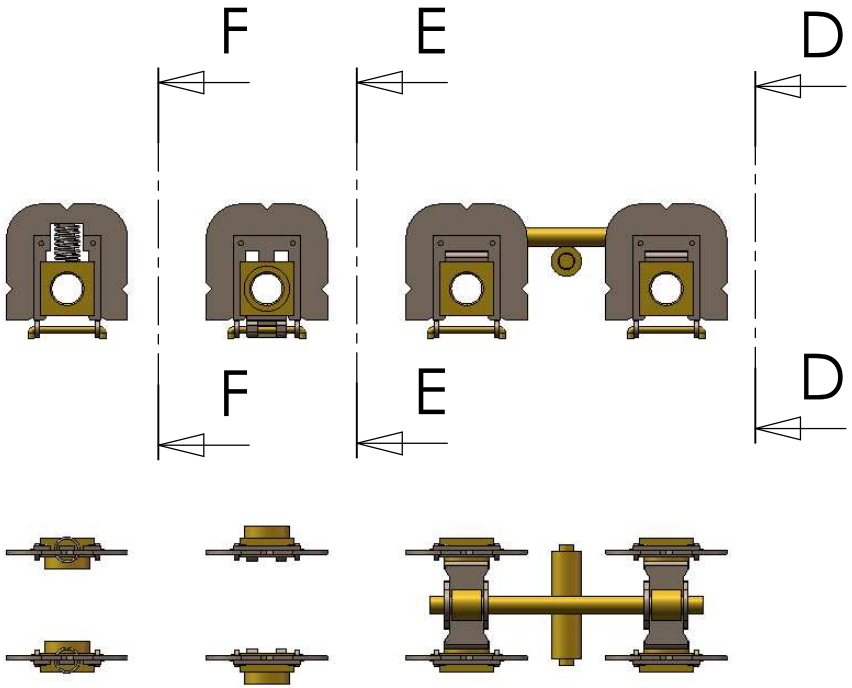

Les paliers des montages fixes et à ressorts peuvent être orientés avec l'épaulement à l'intérieur ou à l'extérieur.

Apogée Vapeur	Apogée Vapeur Eric Verdebout Rue Basse 17 - 1422 Grandson Suisse apogee-vapeur.ch Tel +4124 426 7000	Propriété d'Apogée Vapeur Tous droits réservés Reproduction interdite	Montage	Paliers et glissières Minisovap Matière:	Echelle 2:1 Feuille 10 / 12 Date 11.10.2012 Rev 1

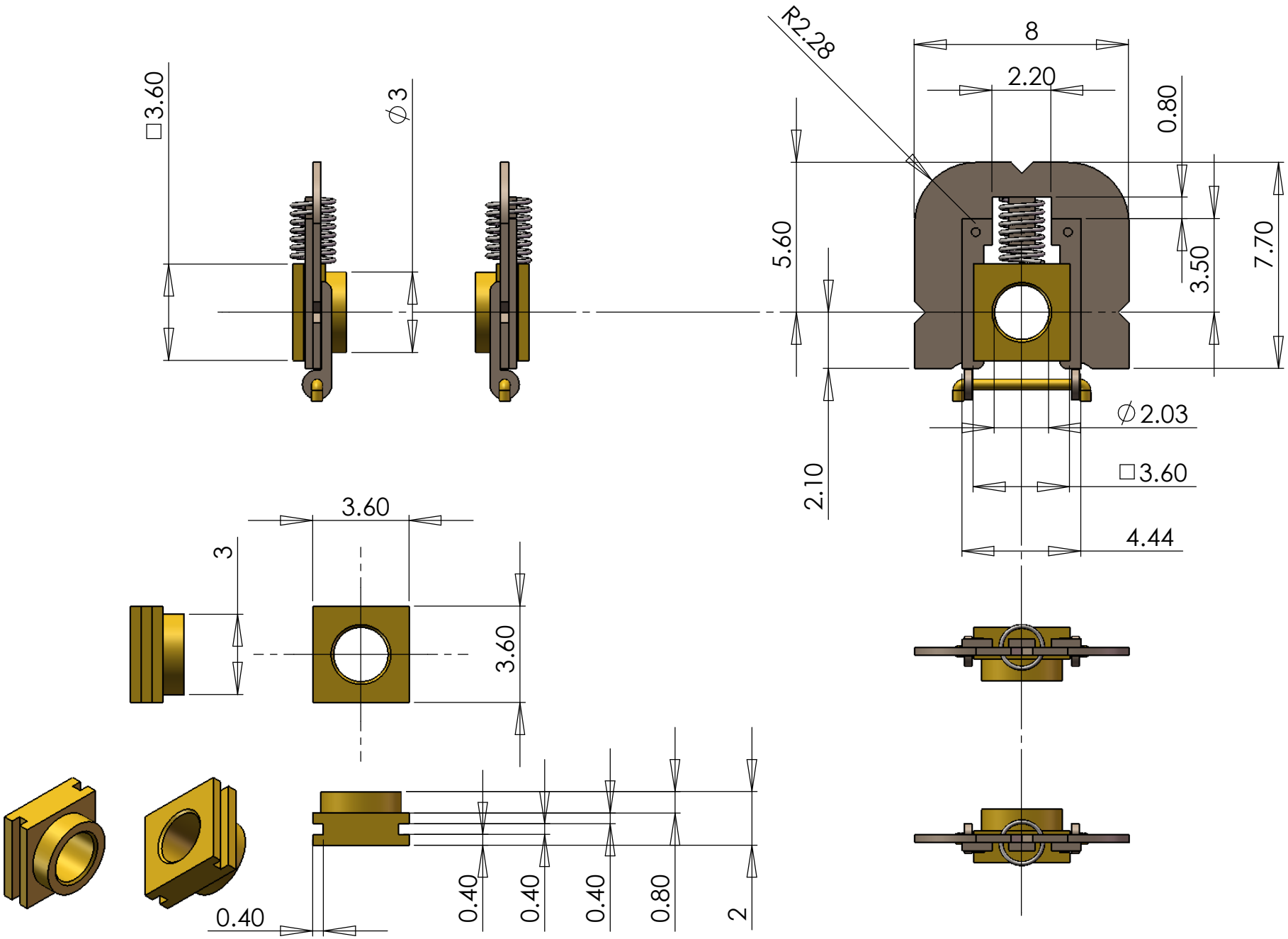

Apogée Vapeur	Apogée Vapeur Eric Verdebout Rue Basse 17 - 1422 Grandson Suisse apogee-vapeur.ch Tel +4124 426 7000	Propriété d'Apogée Vapeur Tous droits réservés Reproduction interdite	Montage	Minisovap à ressorts portée intérieure Matière:	Echelle 5:1 Feuille 11 / 12 Date 11.10.2012 Rev 1

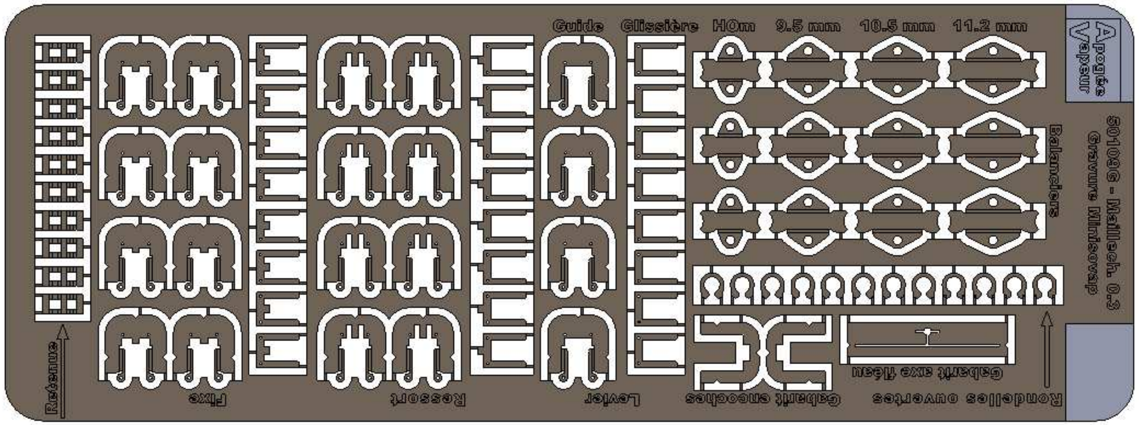

Apogée Vapeur	Apogée Vapeur Eric Verdebout Rue Basse 17 - 1422 Grandson Suisse apogee-vapeur.ch Tel +4124 426 7000	Propriété d'Apogée Vapeur Tous droits réservés Reproduction interdite	Montage	Gravure Minisovap Matière: **Maillechort 0.3 mm**	Echelle 1:1 Feuille 12 / 12 Date 11.10.2012 Rev 1